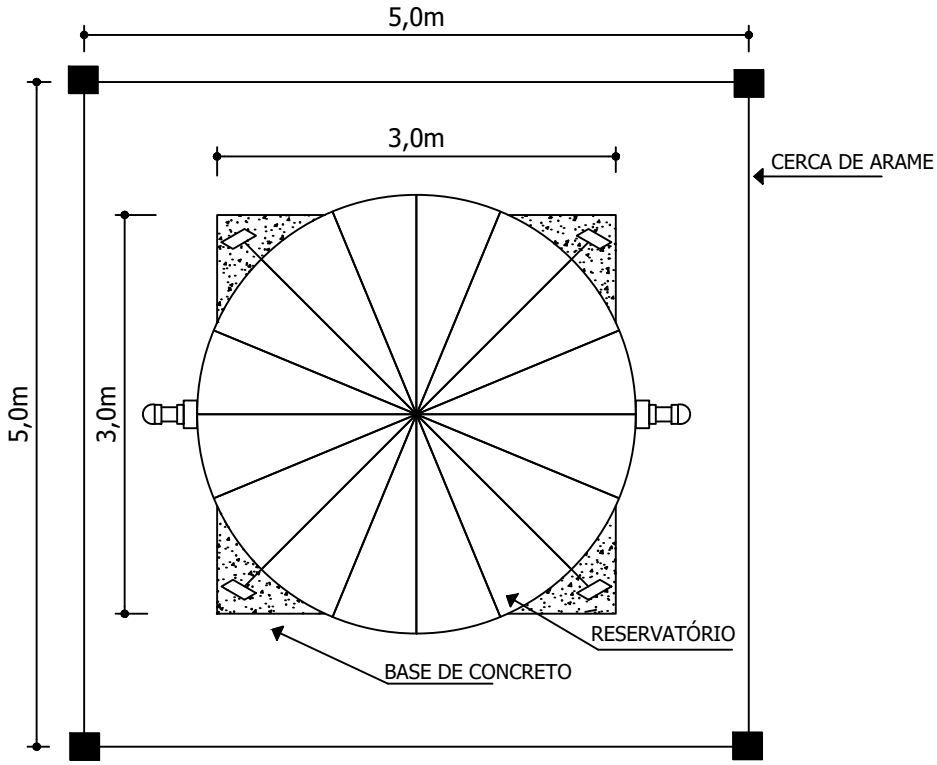

VISTA SUPERIOR

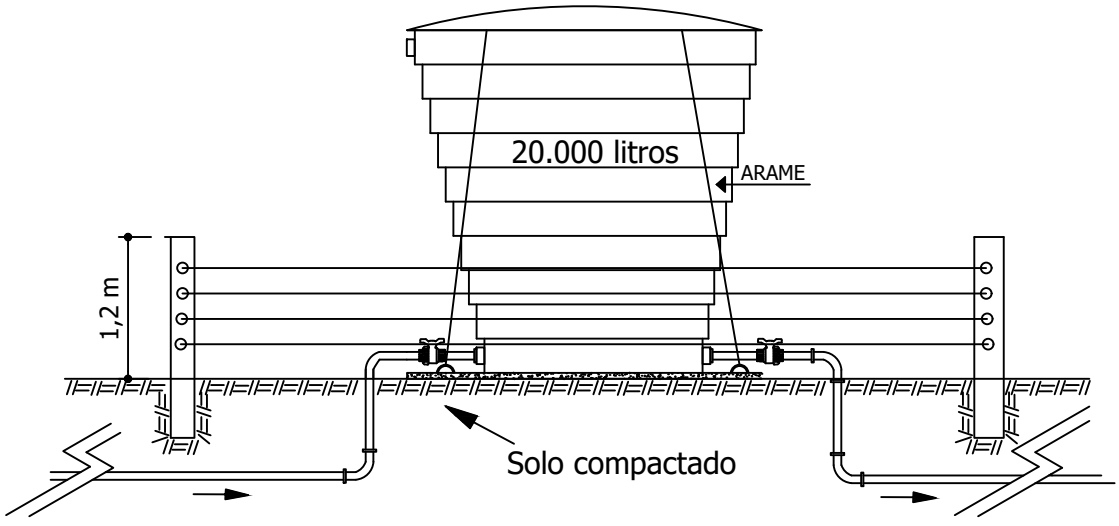

VISTA FRONTAL

DENNER BATISTELLO:07615899966

Assinado de forma digital por DENNER BATISTELLO:07615899966
Dados: 2024.09.20 16:01:58 -03'00'

INTERESSADO: Município de Dionisio Cerqueira			LOCAL: Linha Caçador - Dionisio Cerqueira - SC	
PROJETO: Laje do reservatório de 20.000 Litros			RESPONSÁVEL TÉCNICO: Eng. Civil Denner Batistello - CREA/SC 168163-8	PRANCHA:
DESENHO:	DATA: set/2024	ESCALA: s/e		